Развертка по стене (оси) 1

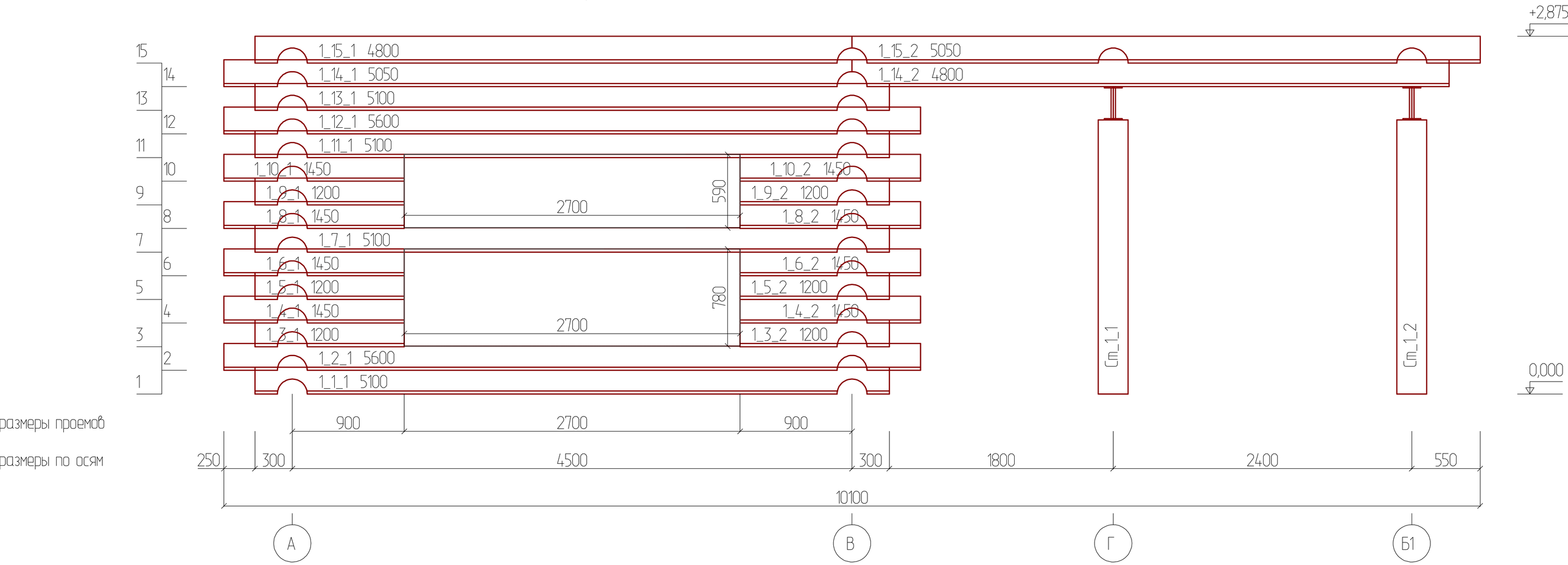

Развертка по стене (оси) 2

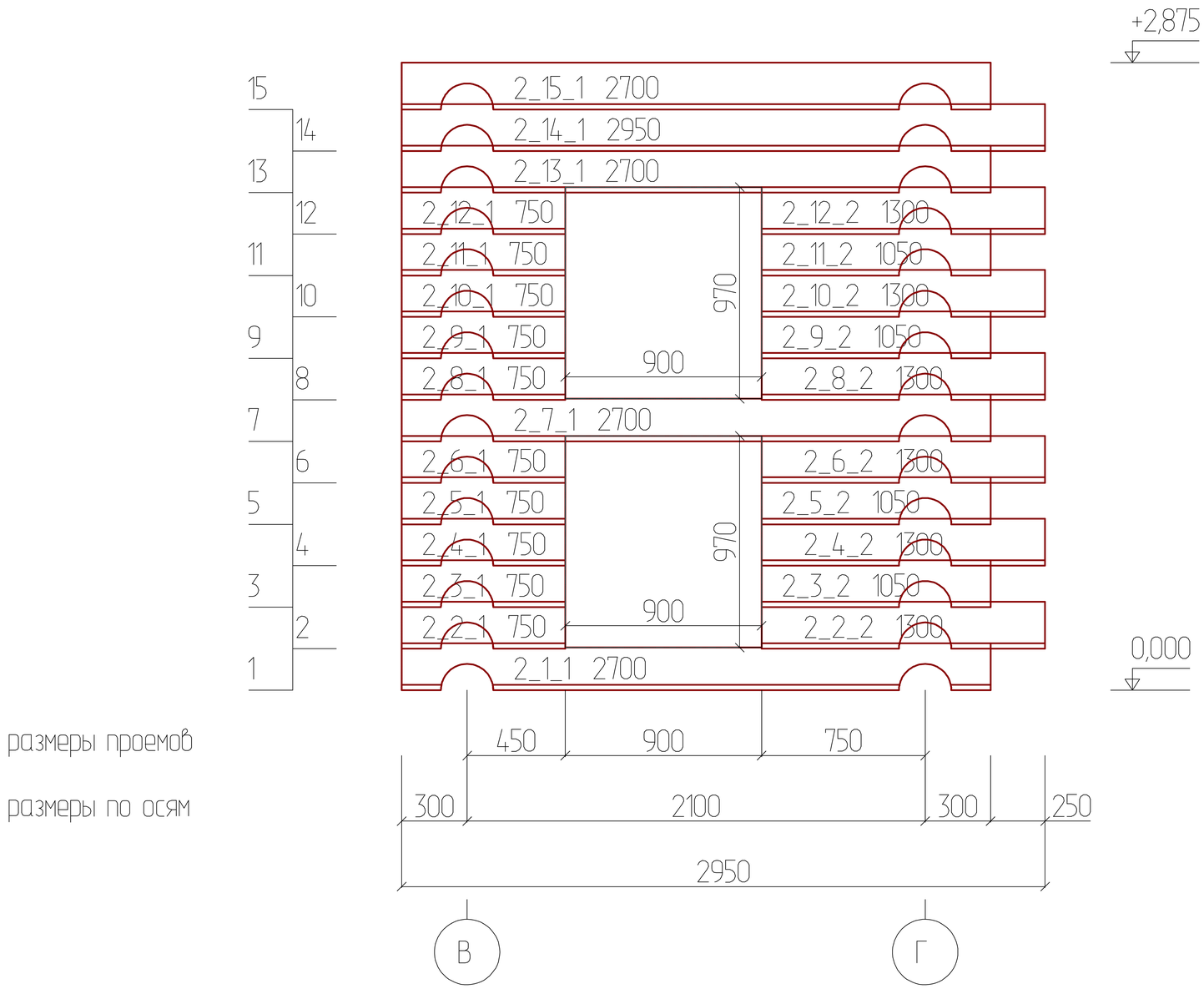

Развертка по стене (оси) 3

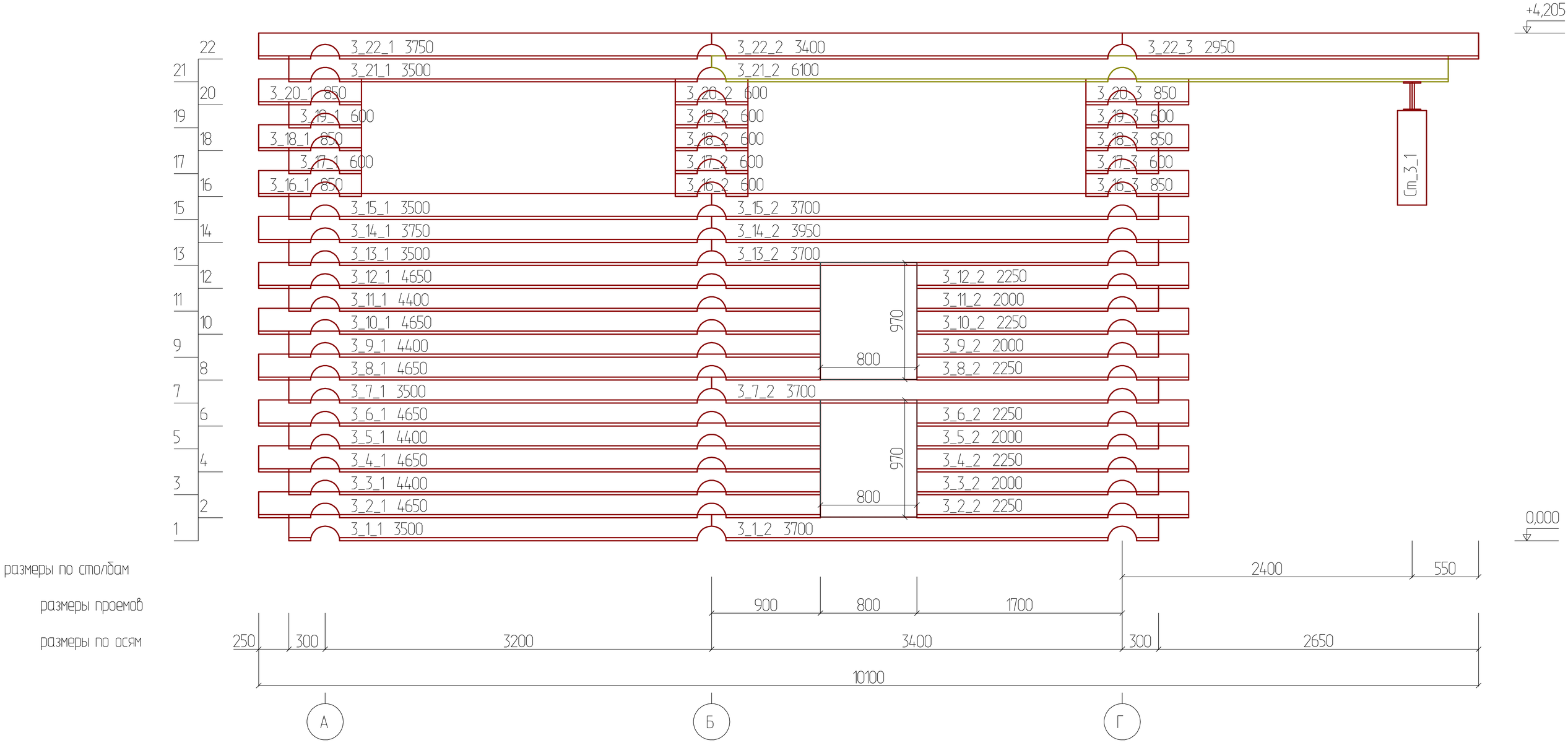

Развертка по стене (оси) 4

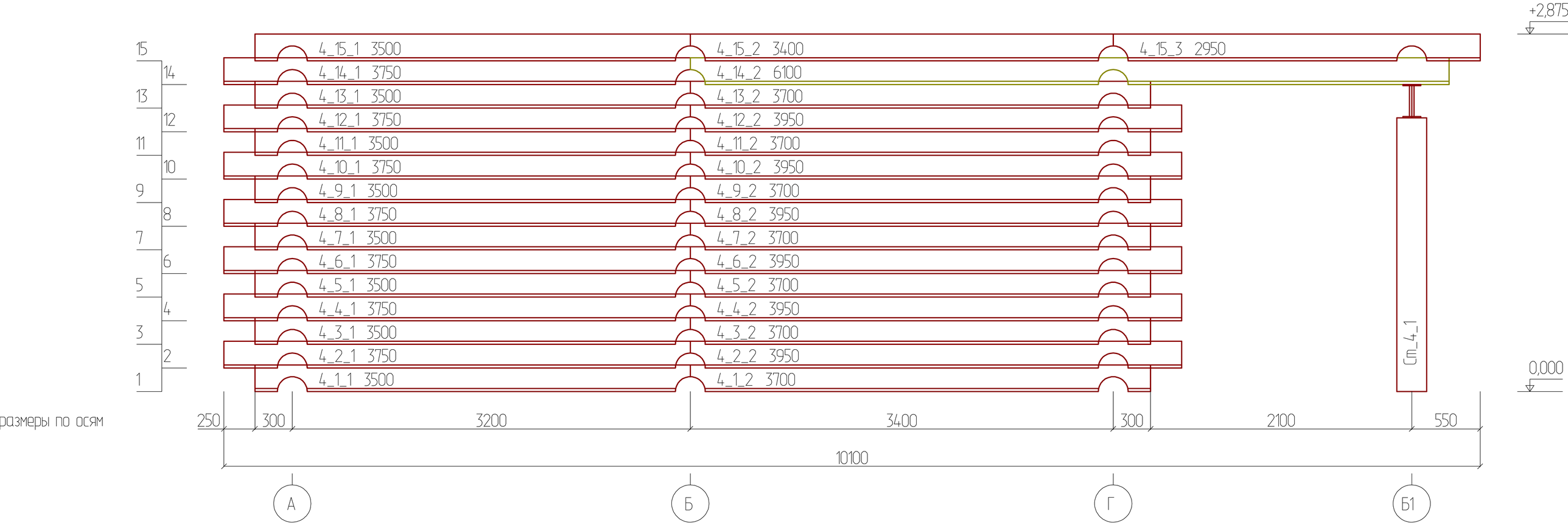

Развертка по стене (оси) А

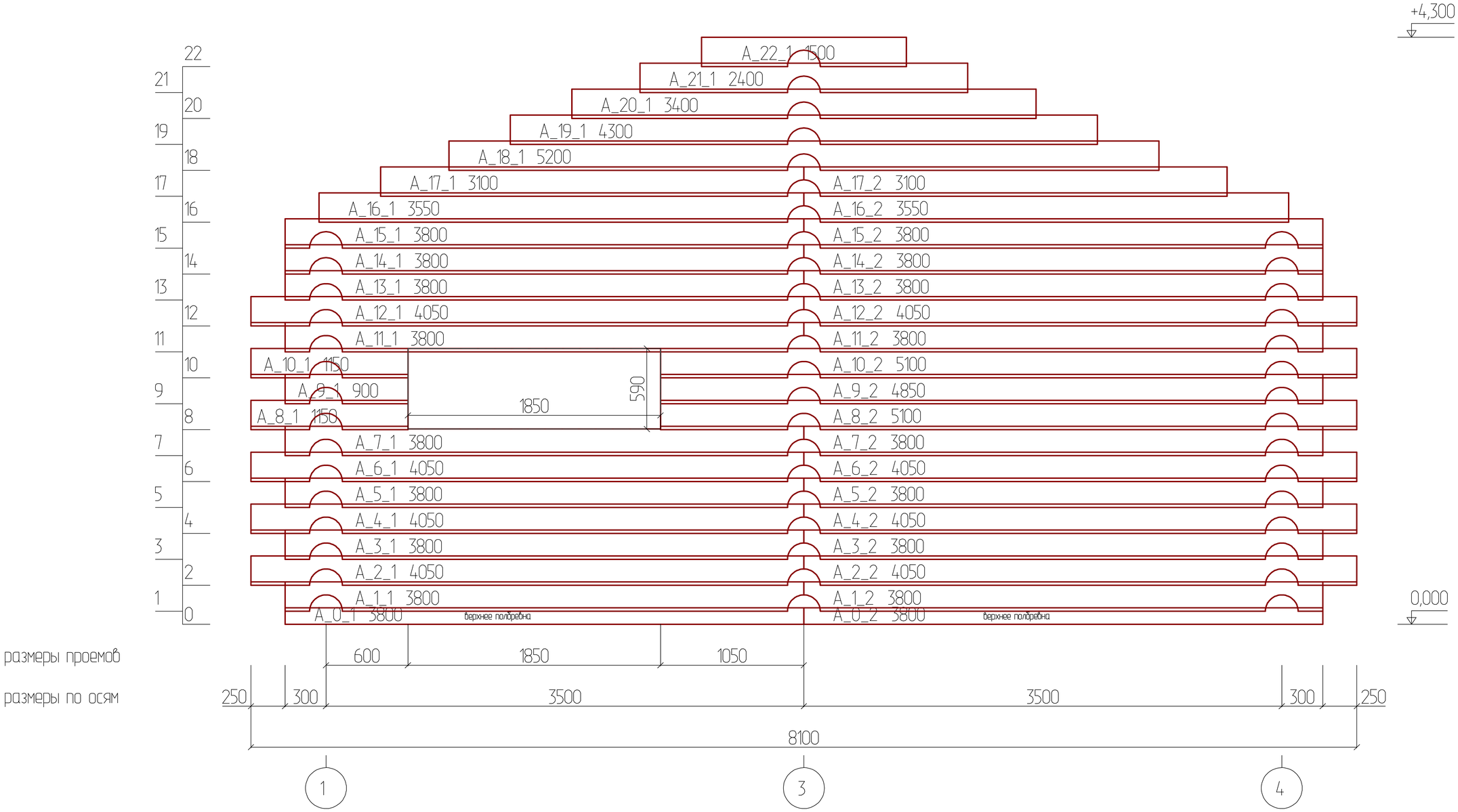

Развертка по стене (оси) Б

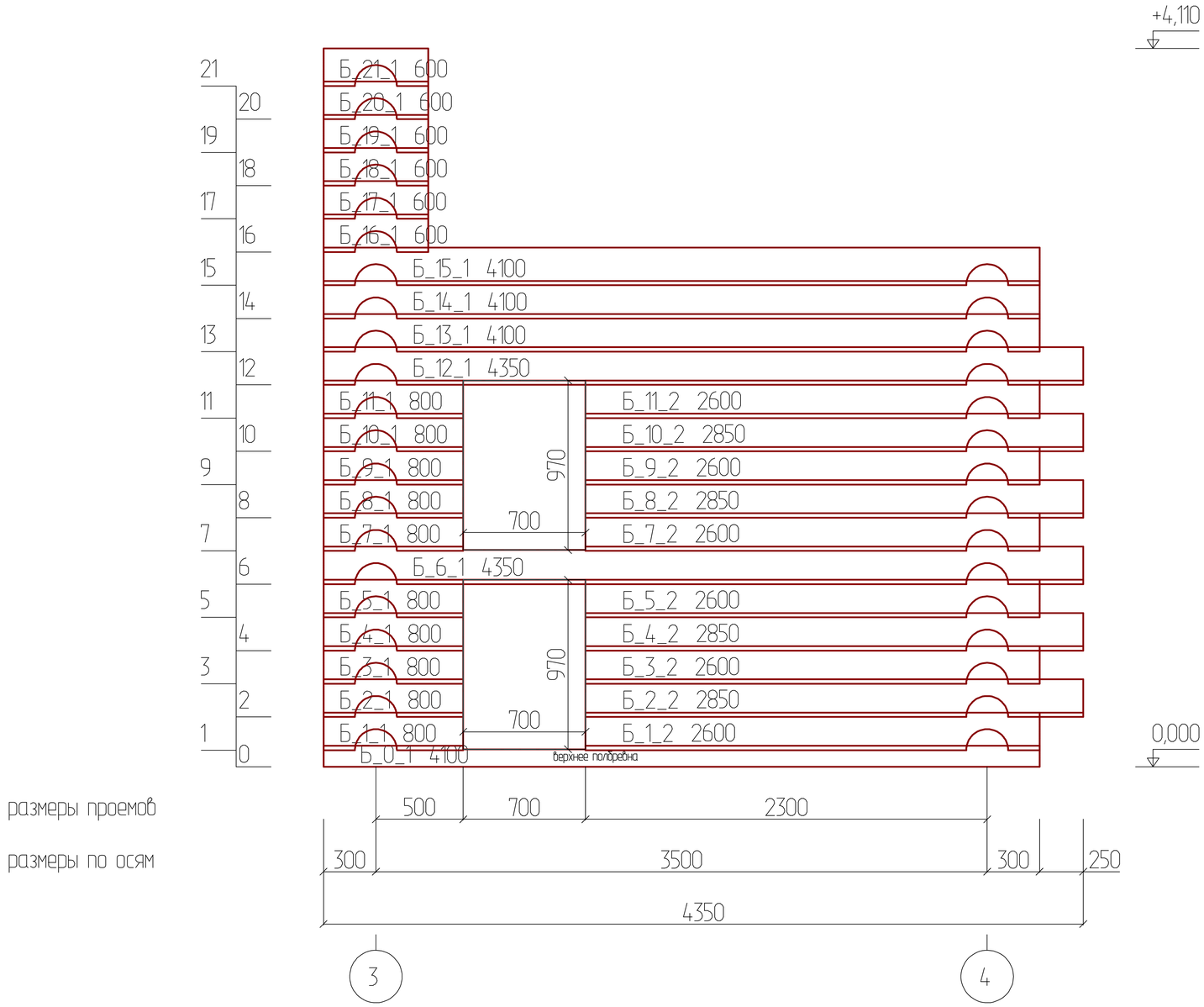

Развертка по стене (оси) В

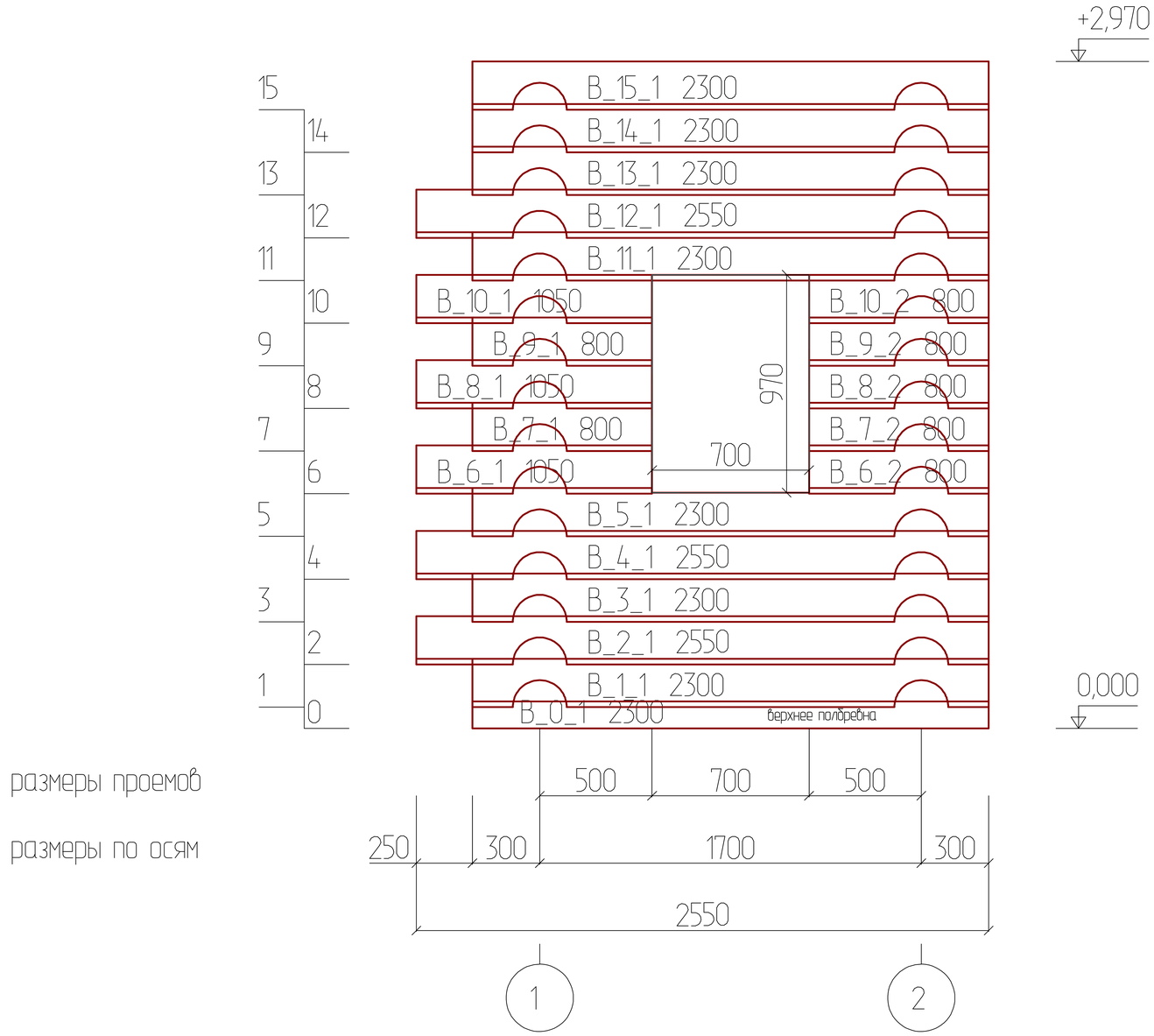

Развертка по стене (оси) Г

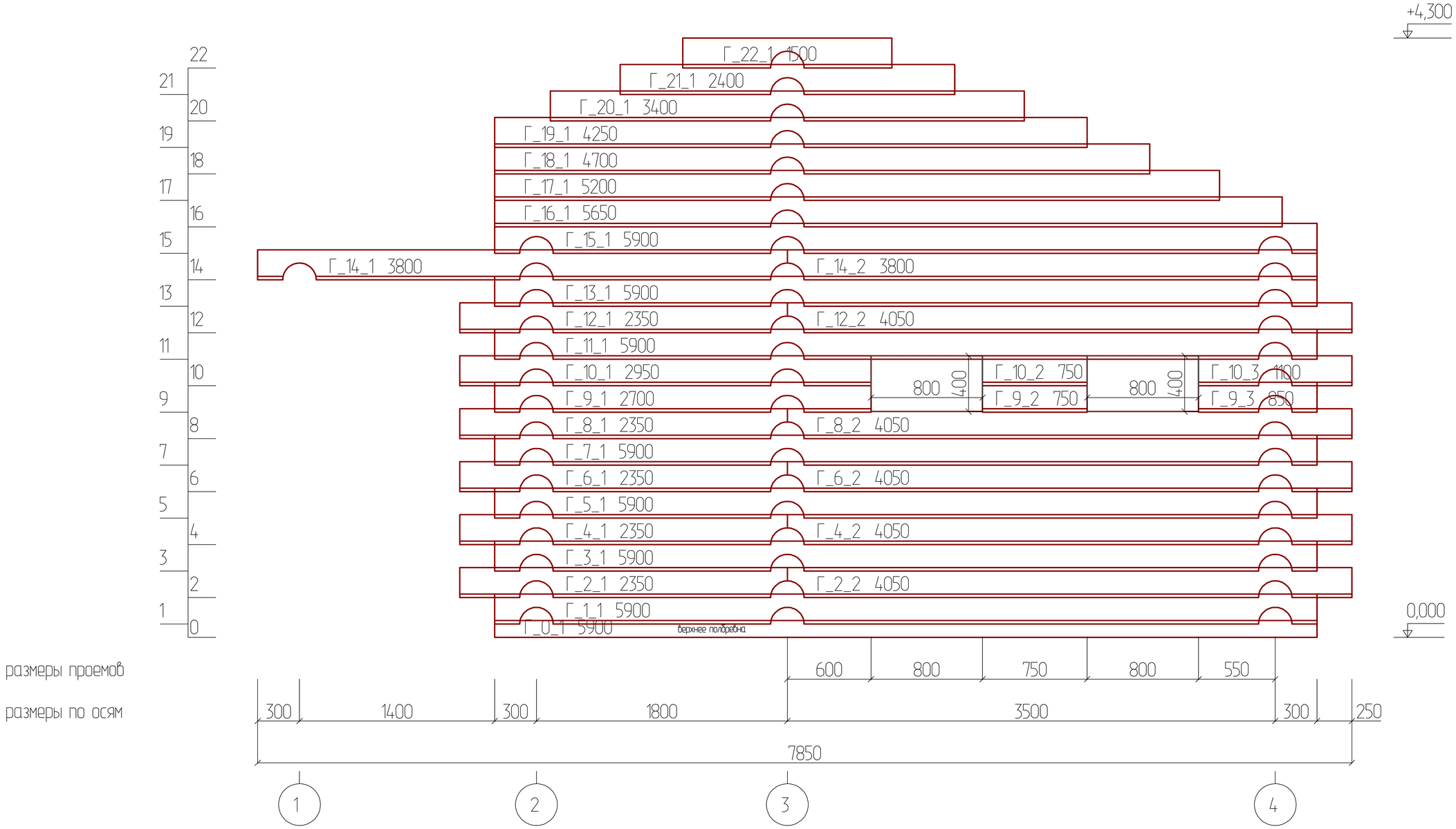
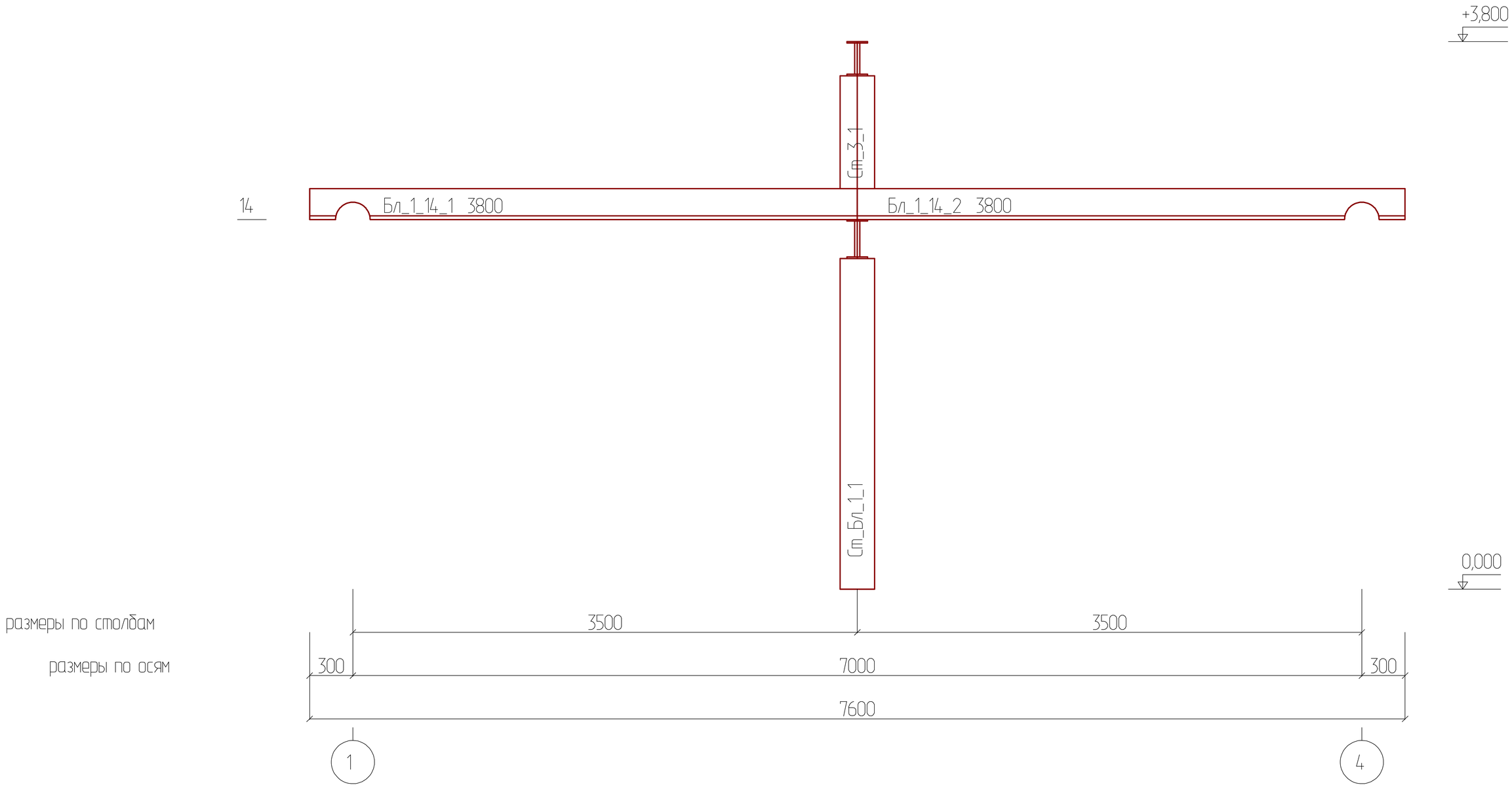
Развертка по балке 1